ERGO IF 56

SINGLE

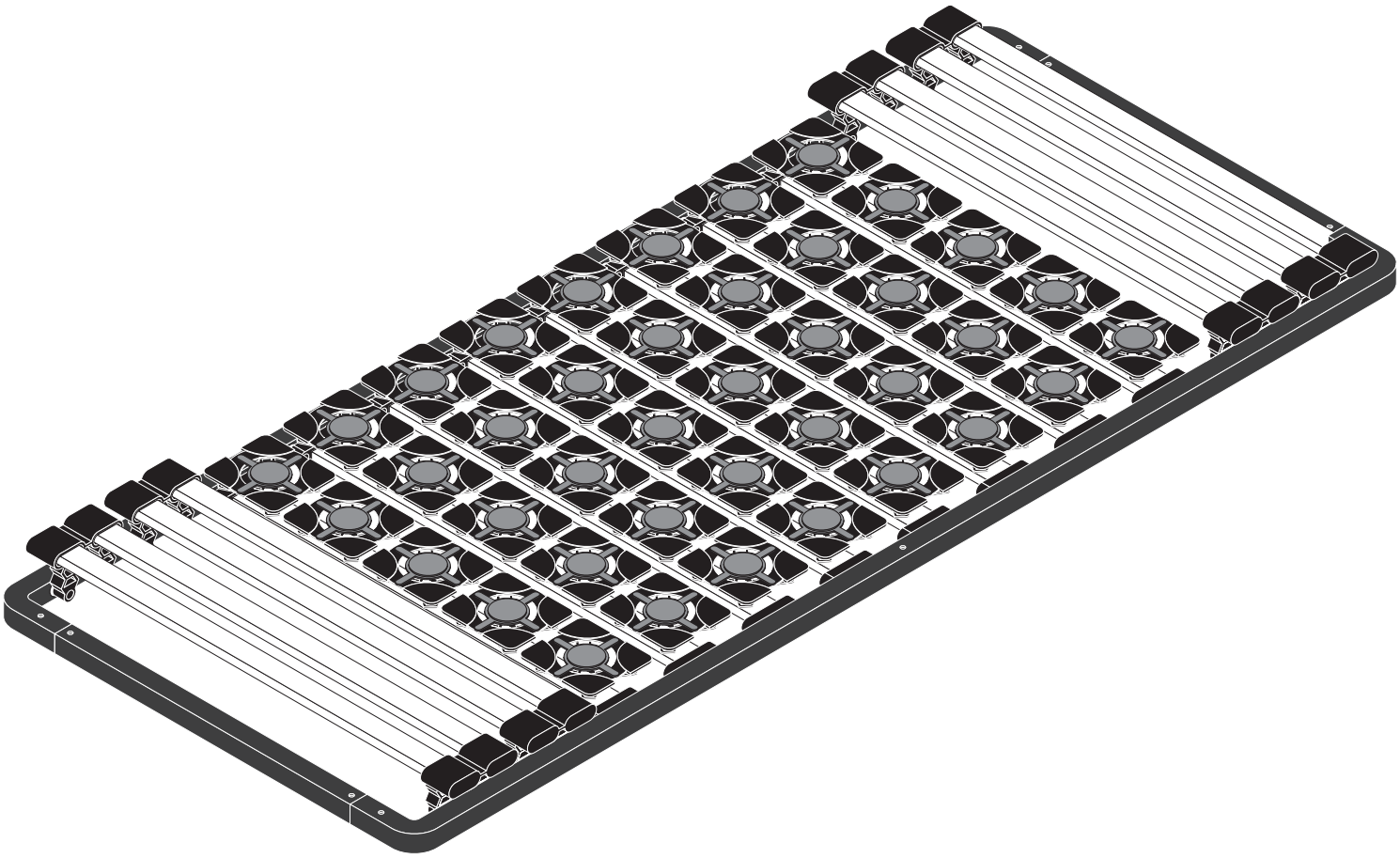

EASY ASSEMBLING IN 9 STEPS

MONTAGE : 1 oder 2 personen
ASSEMBLY : 1 or 2 persons
MONTAJE : 1 o 2 personas
MONTAGE : 1 ou 2 personnes
MONTAGEM : 1 ou 2 pessoas

MONTAGEZEIT : 1-2h
ASSEMBLY TIME : 1-2h
TIEMPO DE ENSAMBLAJE : 1-2h
TEMPS DE MONTAGE : 1-2h
TEMPO DE MONTAGEM : 1-2h

LATTENROST | SLATTED BED FRAME | SOMIER | SOMMIER À LATTES | ESTRADO DE CAMA

AUFBAUANLEITUNG | ASSEMBLY INSTRUCTIONS | INSTRUCCIONES DE MONTAJE | NOTICE DE MONTAGE | INSTRUÇÕES

DE - ACHTUNG:
Um Beschädigungen des Bettrahmens zu vermeiden, überprüfen Sie bitte vor Beginn der Montage, ob **6 Auflagepunkte** am Bettrahmen vorhanden sind.
Jedes handelsübliche Lattenrost benötigt die abgebildeten Auflagepunkte.

EN - ATTENTION:
To avoid damage to the slatted bed frame, before starting the installation, please check that you have **6 support points** on the bed frame.
All slatted bed frames must have all supports as shown in the picture.

ES - ATENCIÓN:
Para evitar dañar el marco de la cama, compruebe antes de iniciar el ensamblaje que la estructura de la cama tiene **6 puntos de apoyo**.
Cualquier somier estándar requiere los puntos de soporte que aparecen en la imagen.

FR - ATTENTION:
Pour éviter d'endommager le cadre du lit, veuillez vérifier, avant de commencer le montage, que votre structure de lit dispose bien de **6 points d'appui**. **Tout sommier à lattes, nécessite les points d'appui représentés sur l'image.**

PT - ATENÇÃO:
Para evitar danos no estrado da cama, antes de iniciar a instalação, verifique se você tem **6 pontos de suporte** na estrutura da cama.
Todos os estrados devem ter os pontos de suporte tal como ilustrado na imagem.

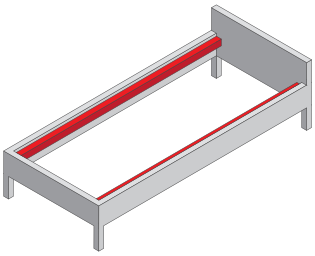

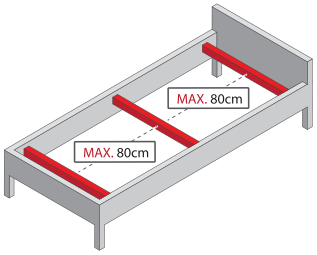

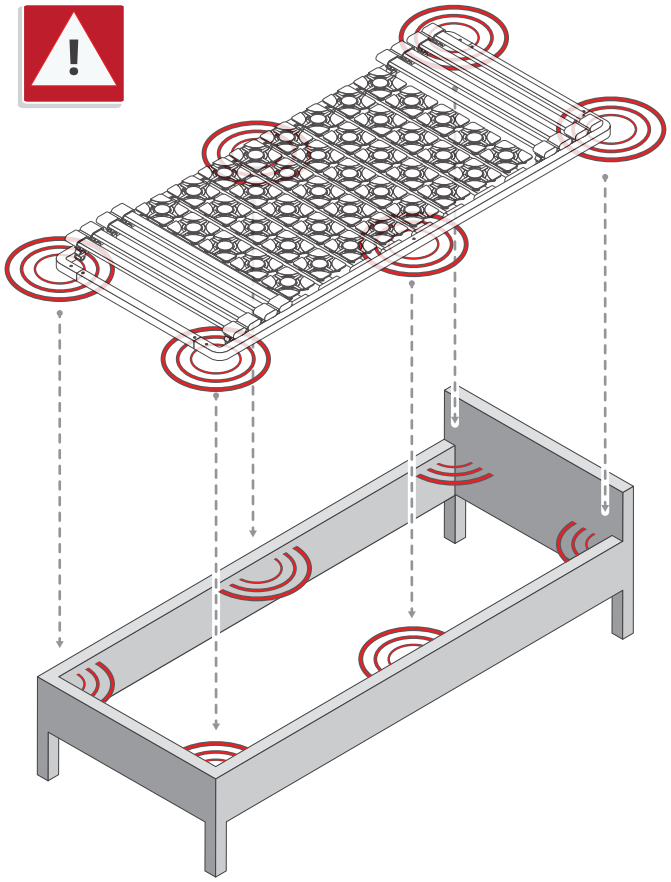

TEILE UND WERKZEUGE | PARTS AND TOOLS | PIEZAS Y HERRAMIENTAS | PIÈCES ET OUTILS | PEÇAS E FERRAMENTAS

1x

1x

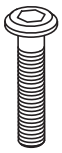

1
4x
M8x45mm

2
4x

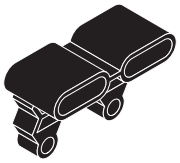

A
8x

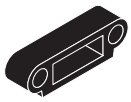

B
16x

Größe / Size	C	D
80x200cm	32x	32x
90x200cm	40x	40x
100x200cm	48x	48x

E
8x

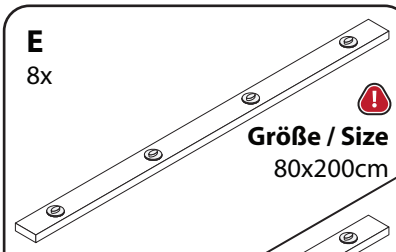

Größe / Size
80x200cm

Größe / Size
90x200cm

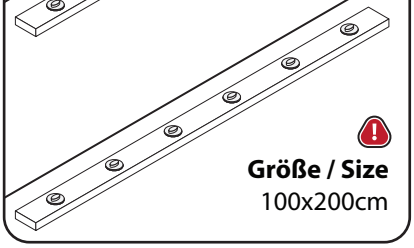

Größe / Size
100x200cm

F
8x

G
2x

H
2x

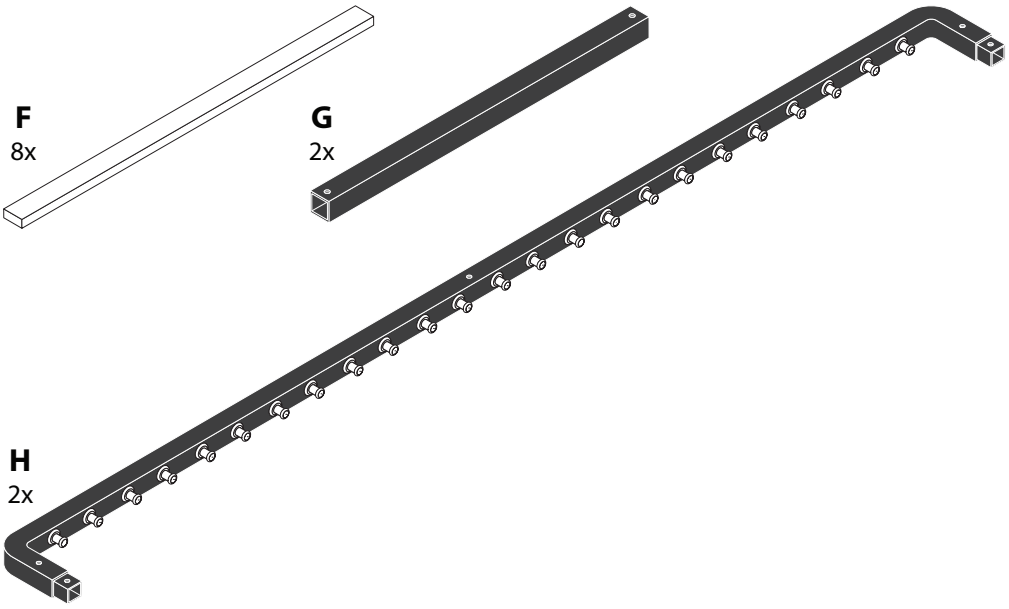

1

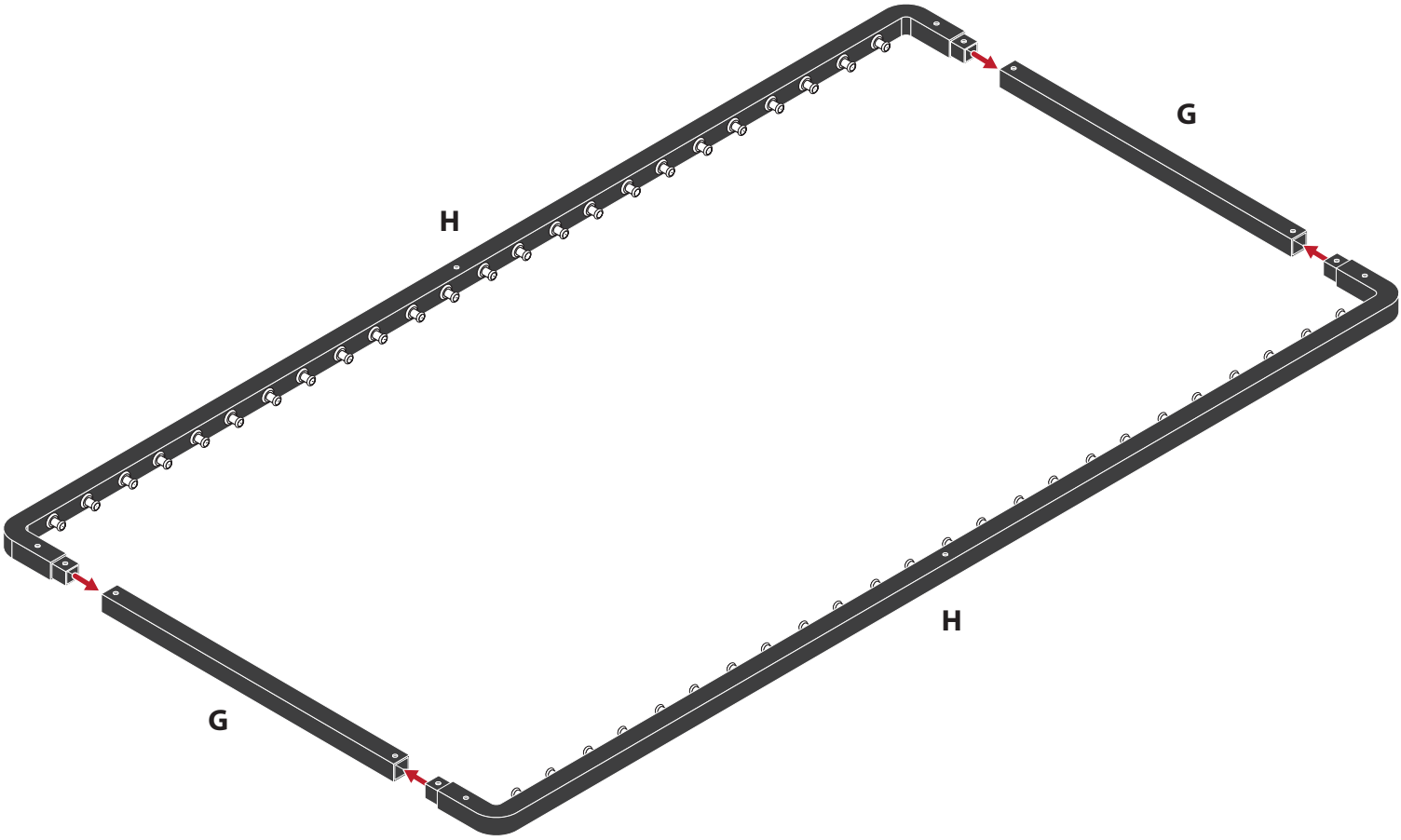

2

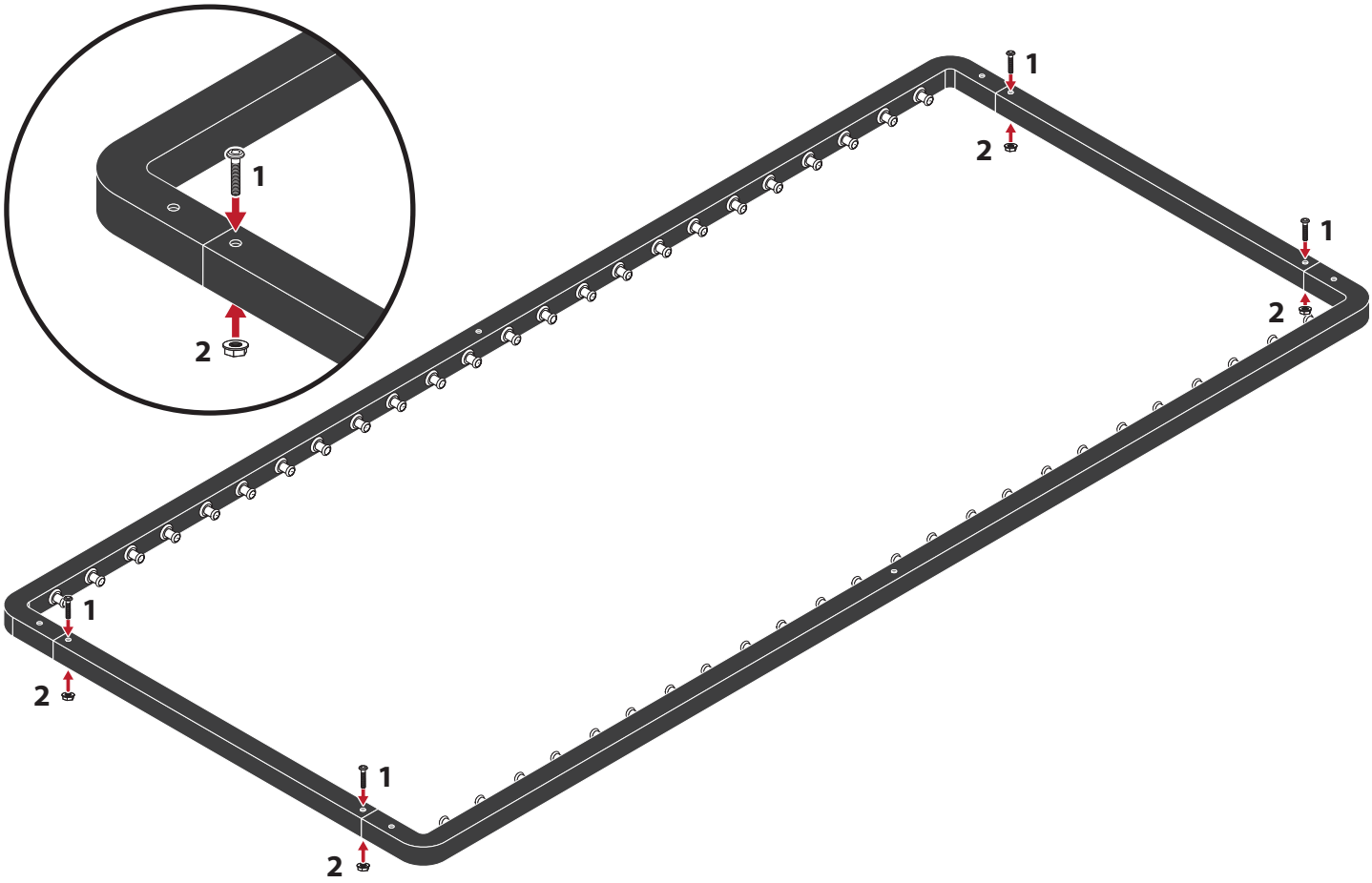

3

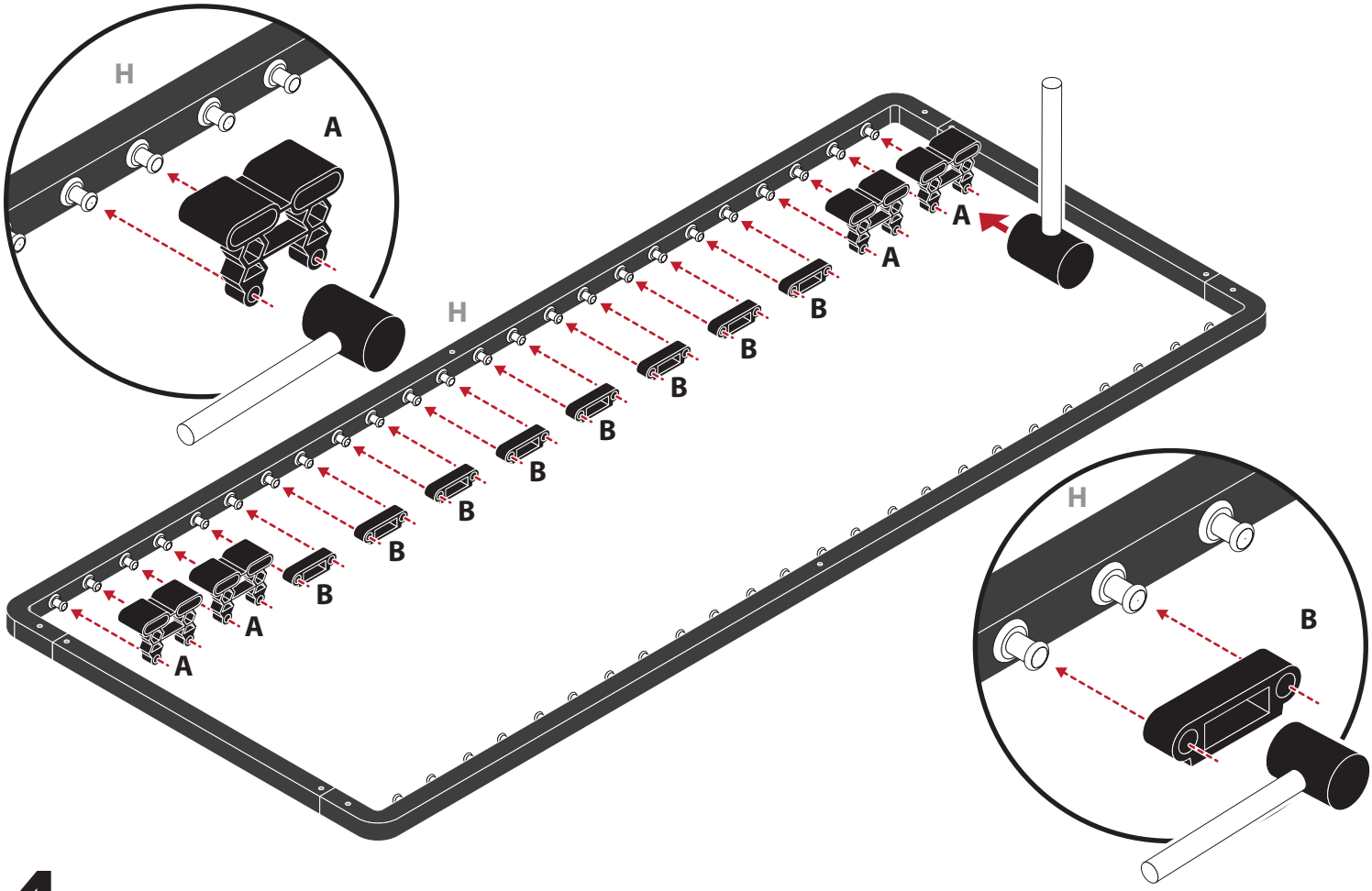

4

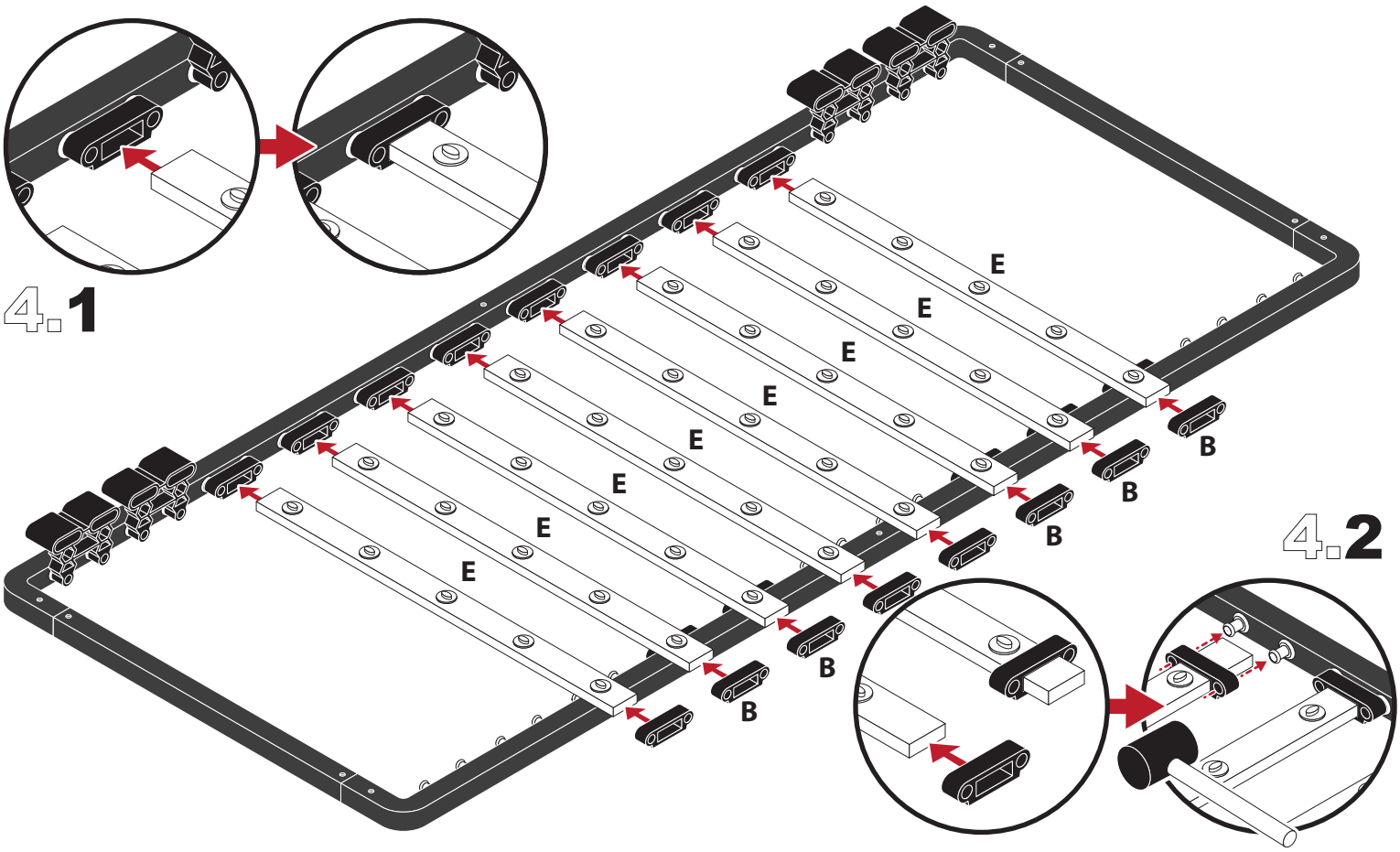

5

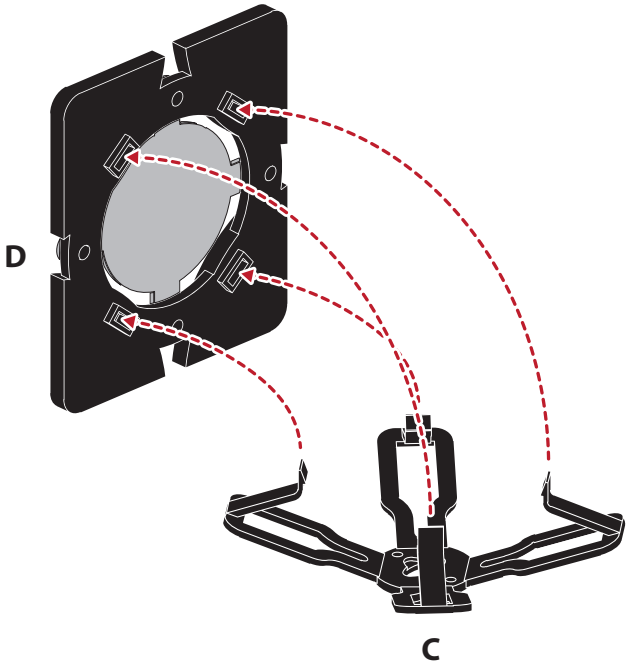

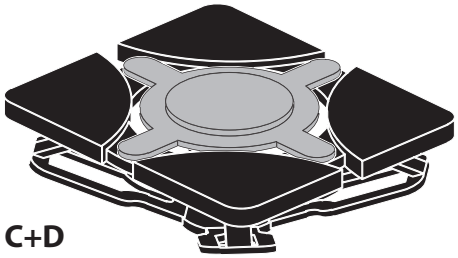

Größe Size	Stk. Uni.
80x200cm	32x
90x200cm	40x
100x200cm	48x

6

Größe / Size 80x200cm

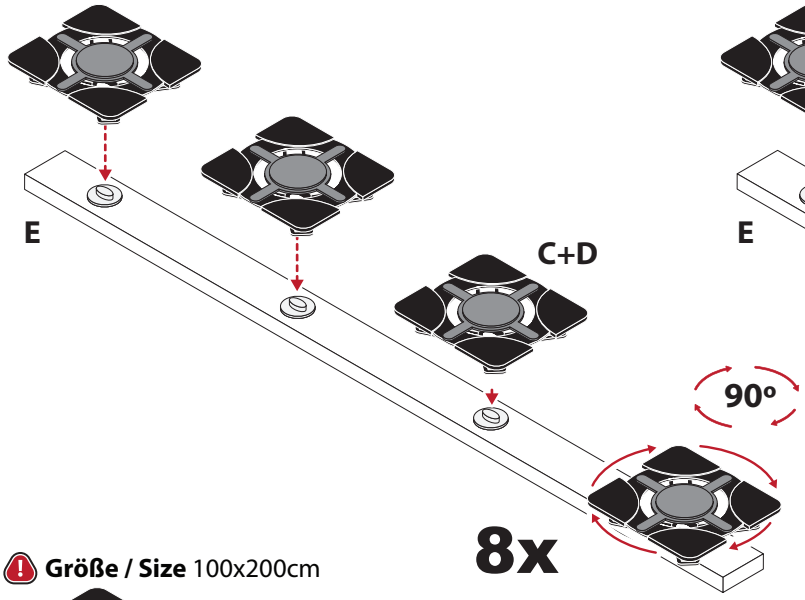

Größe / Size 90x200cm

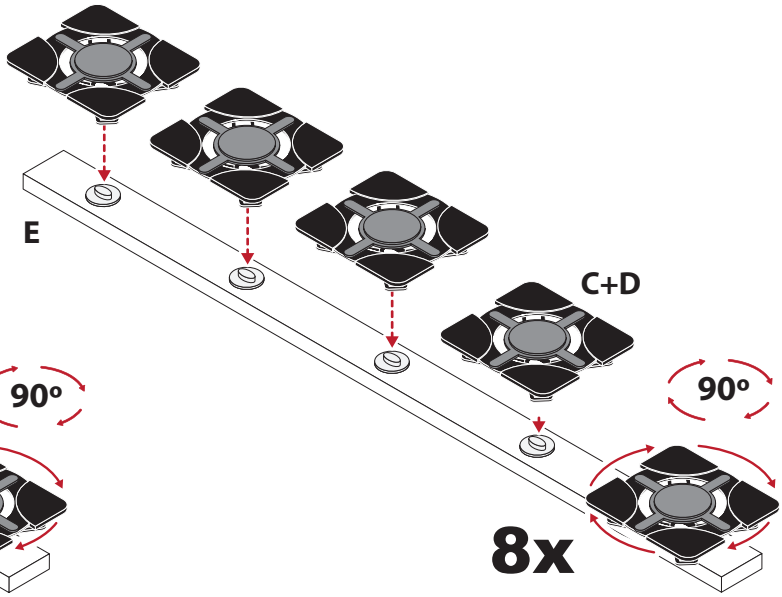

Größe / Size 100x200cm

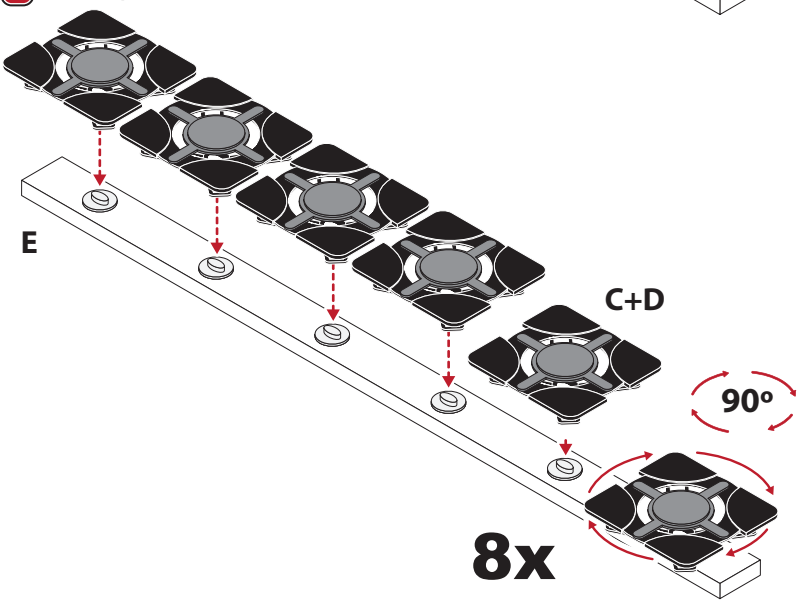

7

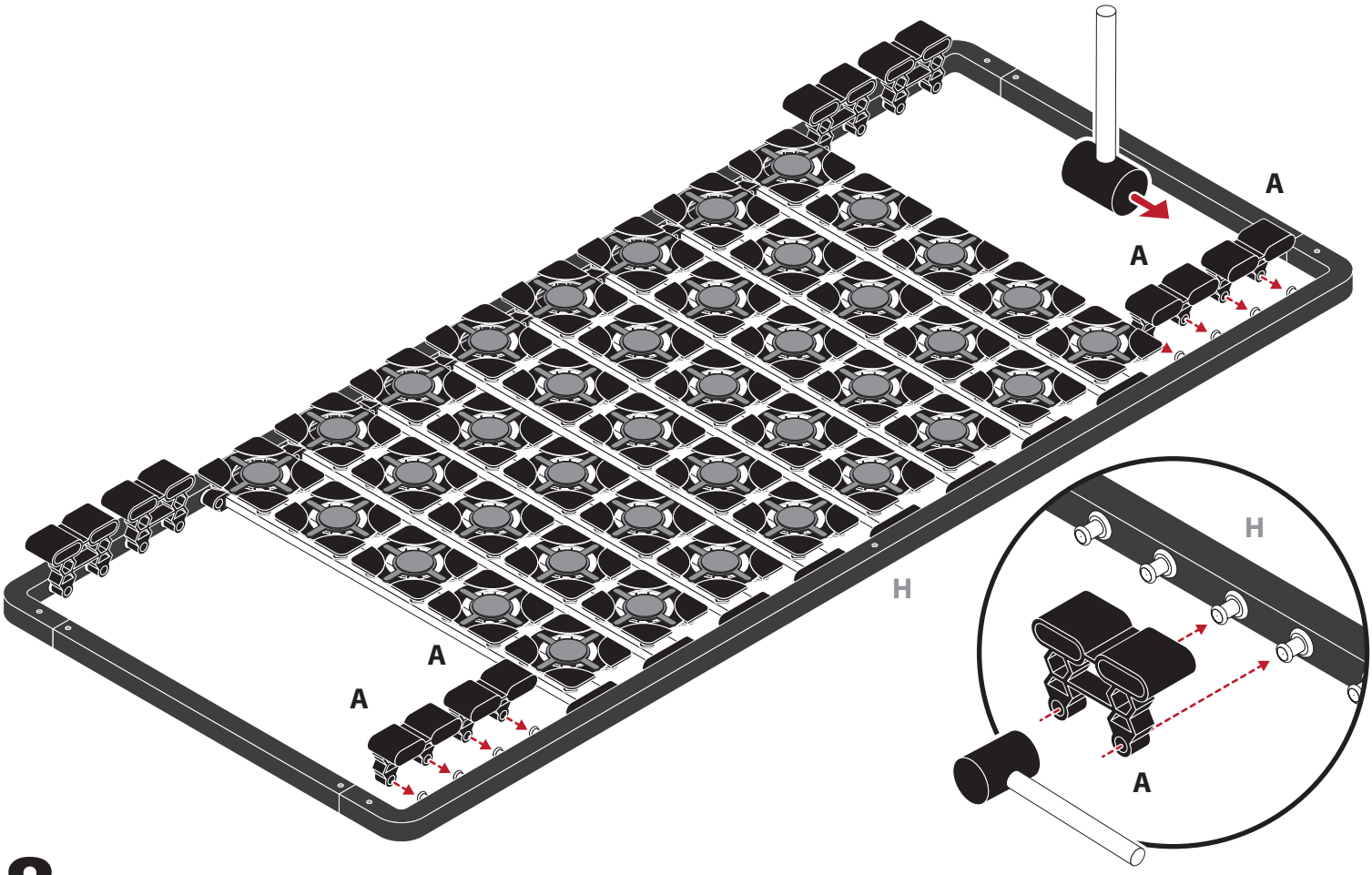

8

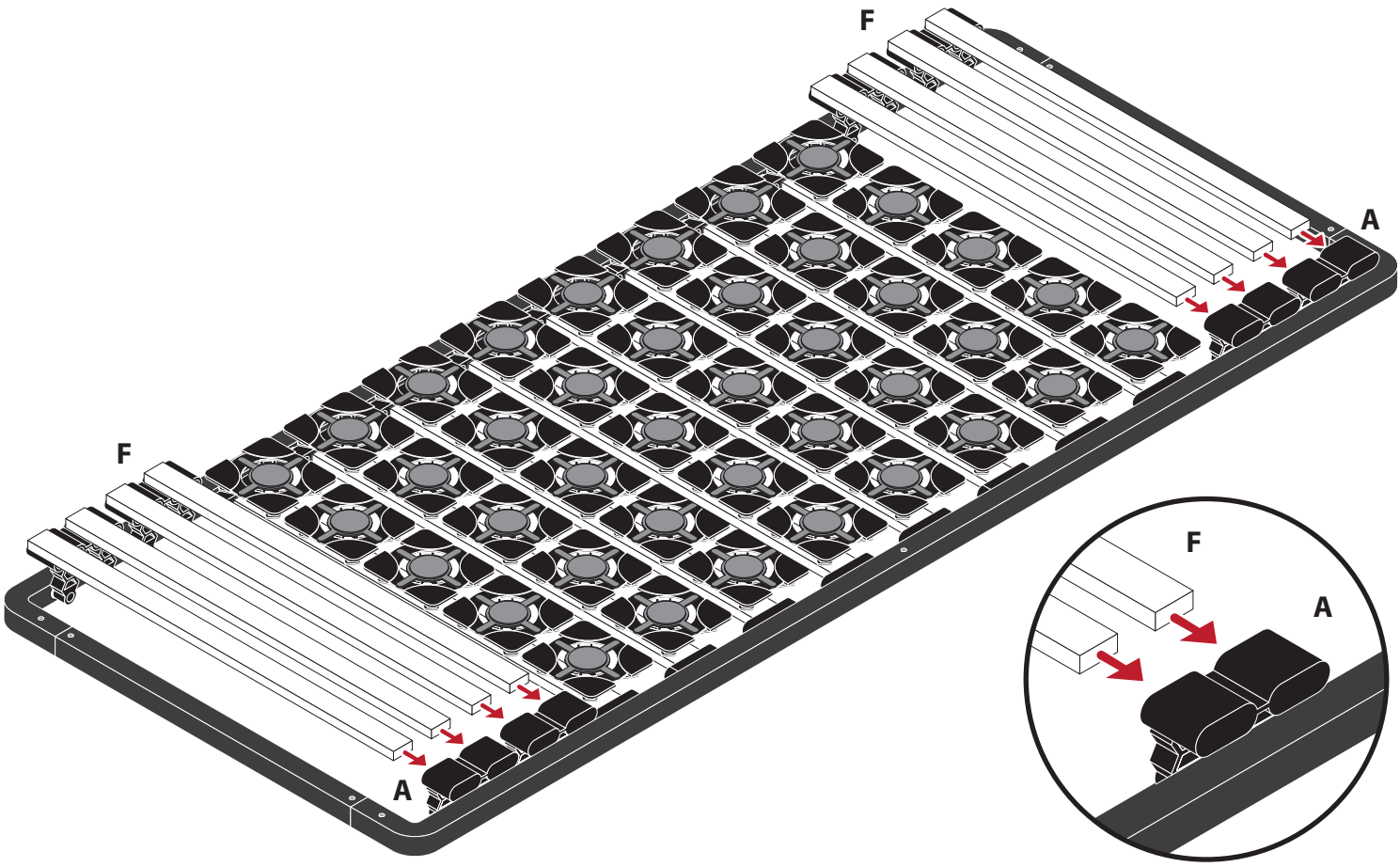
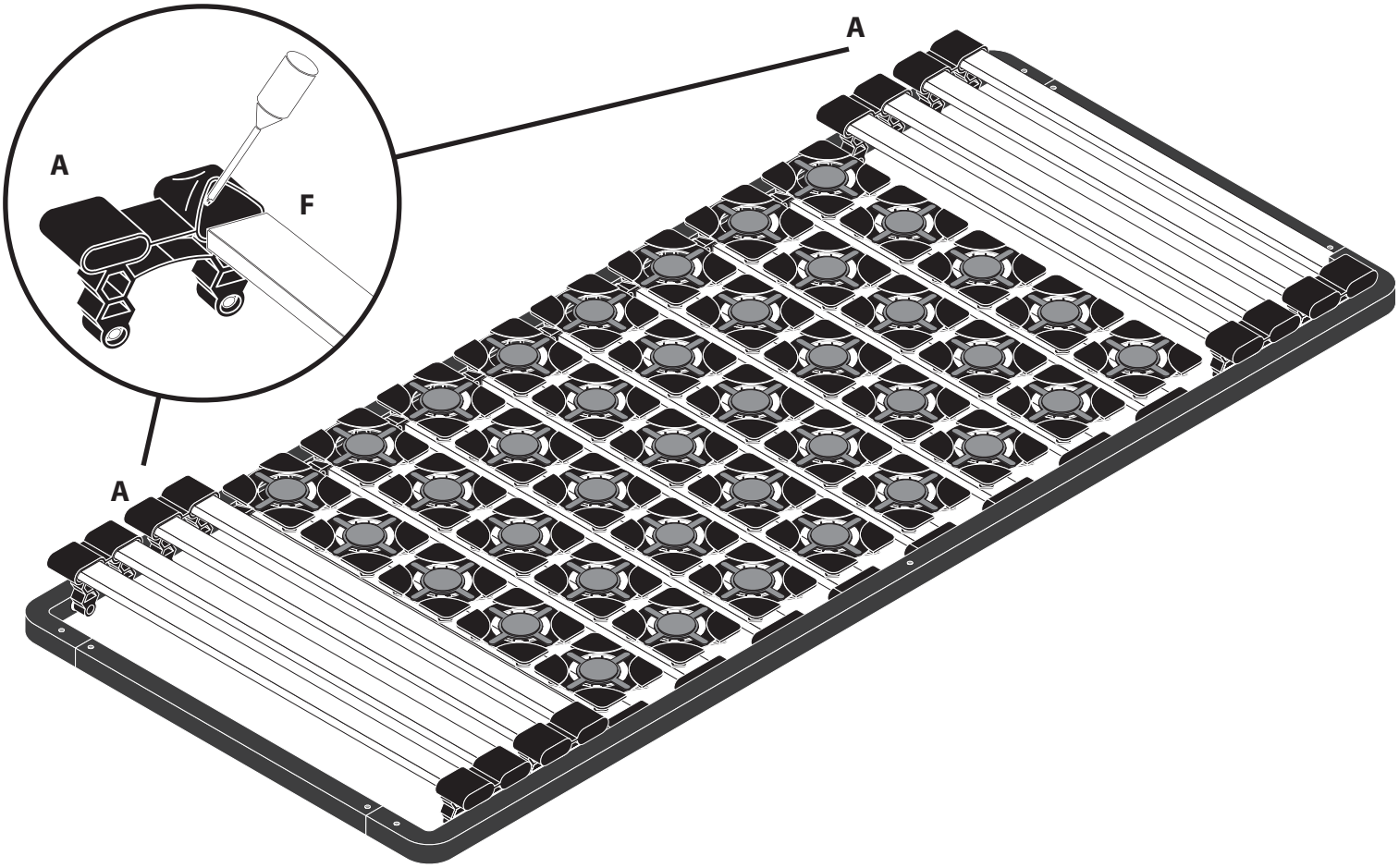
9